ՃՈՃԱՆԱԿ (գծային) 1:25

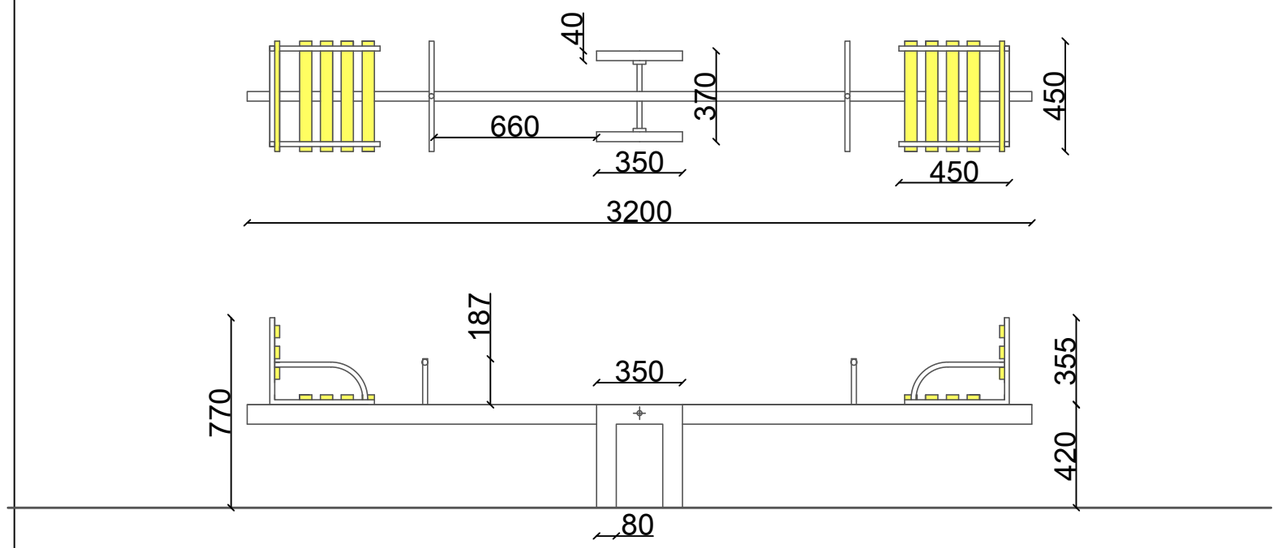

ԳԾԱՅԻՆ ՃՈՃԱՆԱԿԻ ՀԻՄՔ

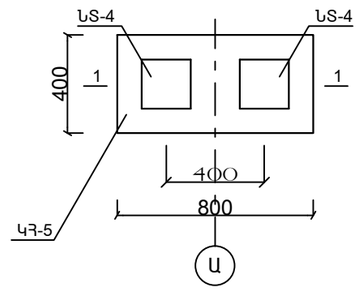

1 - 1

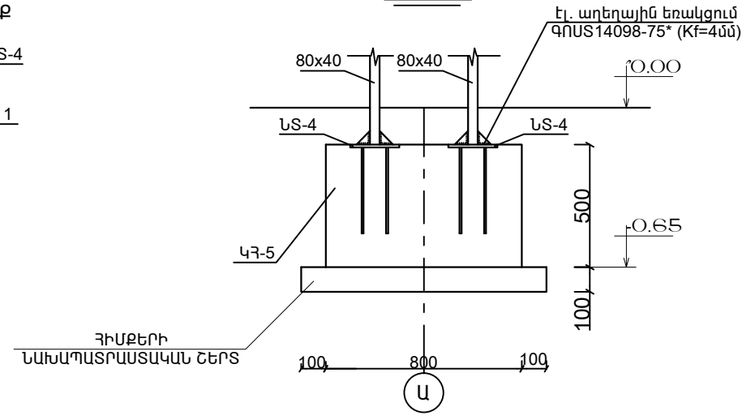

ԴԻՐՔ 1

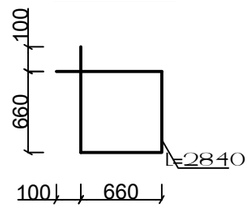

ՃՈՃԱՆԱԿ (գծային)

Մետաղական փայտե տարրերի մասնագիր

1. Խողովակ 80 x 40
2. Խողովակ 40 x 20
3. Խողովակ 3 / 4 "
4. Առանցքակալ - 2 հատ
5. Լիսեռ O - 30 , L - 3000 - 1 հատ
6. Փայտե չորսուներ 400 x 50 x 40 - 16 հատ
7. Բոլտ , պնդողակ M6 - 32 հատ

ԲԵՏՈՆԻ, ԱՄՐԱՆԻ ԵՎ ՄԵՏԱՂԱԿԱՆ ՏԱՐՐԵՐԻ ՄԱՍՆԱԳԻՐ

ՏԱՐՐԻ ՄԱԿՆԻՇԸ / ԴԻՐՔԸ	ՆՇԱՆԱԿՈՒԹՅՈՒՆ	ԱՆՎԱՆՈՒՄ	ՔԱՆԱԿ (ՀԱՏ)	ԲԵՏՈՆԻ ԴԱՍ, ԾԱՎԱԼ (ԽՄ) ԱՄՐԱՆԻ ՔԱՇ (ԿԳ)	
				1 ՏԱՐՐ	ԸՆԴԱՄԵՆԸ
		ՀՈՐԻԶՈՆԱԿԱՆ ՃՈՃԱՆԱԿ	1		
ԿՀ - 5		Կետային հիմք	1	B20 V=0.16	V=0.16
ՆՏ - 4		Ներդիր տարր	2		
4	ԳՈՍՏ 5681-57*	200 x 200 x 6	1	1.9	3.8
5	ԳՈՍՏ 3760-98	Ø14 A500c ℓ=356	4	1.7	3.4
6	ԳՈՍՏ 5681-57*	80 x 80 x 4	8	1.6	1.6

ԵՌԱԿՑՈՒՄՆԵՐԸ ԻՐԱԿԱՆԱՑՆԵԼ
ՀԱՄԱՁԱՅՆ ԳՈՍՏ 14098-75* (Kf =4մմ)

	Ք. ԵՐԵՎԱՆ, ԷՐԵԲՈՒՆԻ ՎԱՐՉԱԿԱՆ ՇՐՋԱՆ, ՎԱՐԴԱՇԵՆ 9Փ. 3Լ ՇԵՆՔԻ ԲԱԿԻ ՀԻՄՈՒՆՈՒՄՈՒՄՆ ԱՇԽԱՏԱՆՔՆԵՐ			ՊԱՏՎԵՐ N ԵՔ-ՊԱՇՇՀ 14/66
		ՀԱՄՏԱՐԱԿԱՆԱՑՄԱՆ ՄԱՍ	ՓՈՒԼ	ԹԵՐԹ	ԹԵՐԹԵՐ
ՆԱԽԱՆՇԵՑ	Ա. ՀԱՅՐԱՊԵՏՅԱՆ		ԱՆ	ՀՇ-8	14
		ԳԾԱՅԻՆ ՀԱՏԱԿԱՆԱԿ	«ՄԵԼԱՄԵՏ» ՍՊԸ		